REALIZZATO CON UN PRODOTTO AUTODESK VERSIONE PER STUDENTI

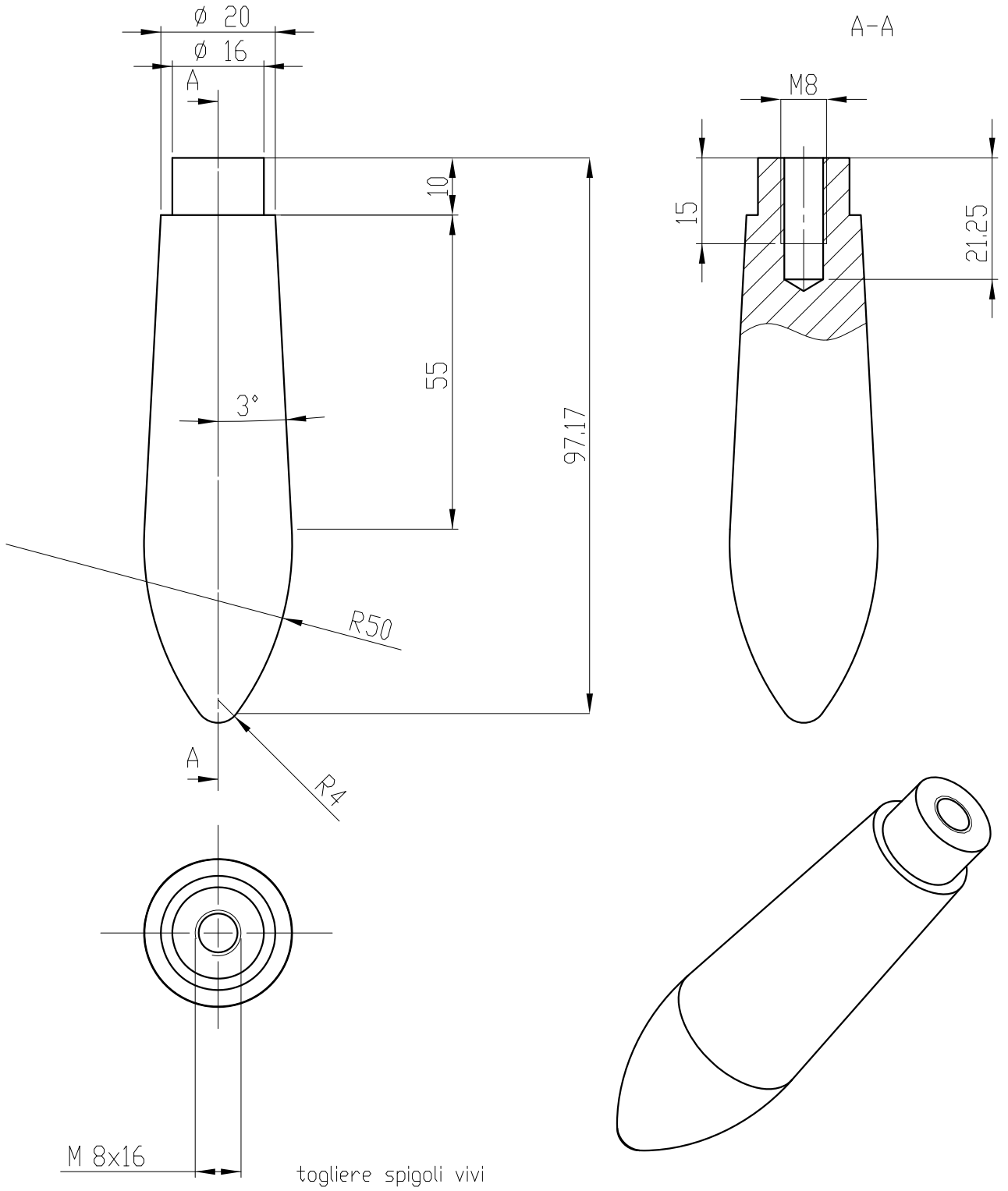

Materiale: Legno	Lunghezza	Peso (kg)	Quote senza indicazione di tolleranza
Trattamento: verniciatura trasparente	Codice commerciale	Rug.Ra	Smussi non quotati
Descrizione: Impugnatura fissa (Particolare 18)			Raggi non quotati

Zanichelli editore spa	Disegnato	Data disegnato	Formato: A4	Scala: 1:1	Tavola: 1 DI 1
	Controllato	Data controllato	Codice Disegno: Es. 11.10 - P18		

Proprietà di Zanichelli editore spa
Senza autorizzazione scritta della stessa il presente non potrà comunque essere utilizzato per la costruzione dell'oggetto rappresentato nè venire comunicato a terzi o riprodotto. La società proprietaria tutela i propri diritti a norma di legge.

Revisione

REALIZZATO CON UN PRODOTTO AUTODESK VERSIONE PER STUDENTI
REALIZZATO CON UN PRODOTTO AUTODESK VERSIONE PER STUDENTI
REALIZZATO CON UN PRODOTTO AUTODESK VERSIONE PER STUDENTI