REALIZZATO CON UN PRODOTTO AUTODESK VERSIONE PER STUDENTI

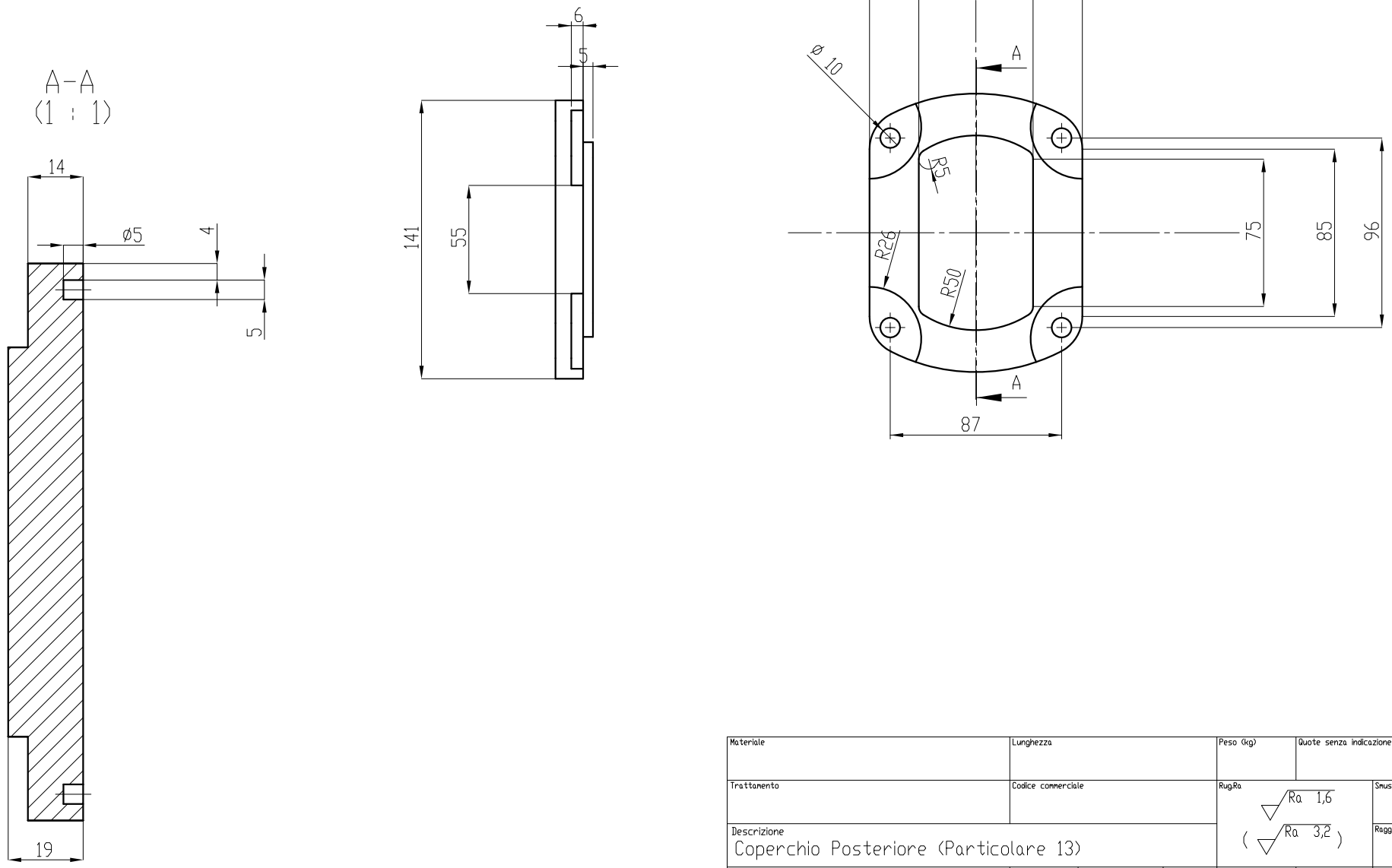

Materiale	Lunghezza		Peso (kg)	Quote senza indicazione di tolleranza	
Trattamento	Codice commerciale		Rug.Ra Ra 1,6 (Ra 3,2)		Smussi non quotati
Descrizione Coperchio Posteriore (Particolare 13)					Raggi non quotati R20
Zanichelli editore spa	Disegnato	Data disegnato	Formato A3	Scala 1:2	Tavola 1 DI 1
	Controllato	Data controllato	Codice Disegno Es. 11.12 - P13		
Proprietà di Zanichelli editore spa. Senza autorizzazione scritta della stessa il presente non potrà comunque essere utilizzato per la costruzione dell'oggetto rappresentato nè venire comunicato a terzi o riprodotto. La società proprietaria tutela i propri diritti a norma di legge.			Revisione		

REALIZZATO CON UN PRODOTTO AUTODESK VERSIONE PER STUDENTI
REALIZZATO CON UN PRODOTTO AUTODESK VERSIONE PER STUDENTI
REALIZZATO CON UN PRODOTTO AUTODESK VERSIONE PER STUDENTI