REALIZZATO CON UN PRODOTTO AUTODESK VERSIONE PER STUDENTI

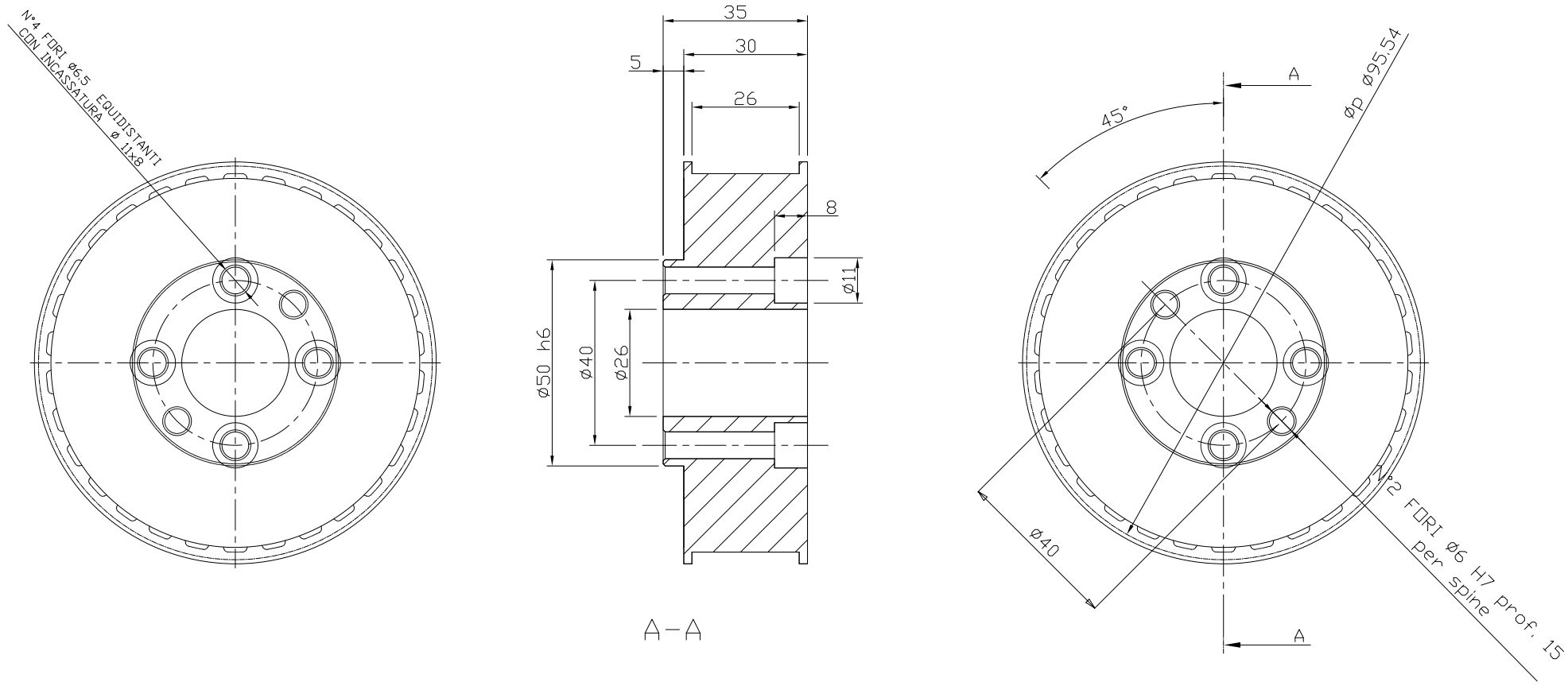

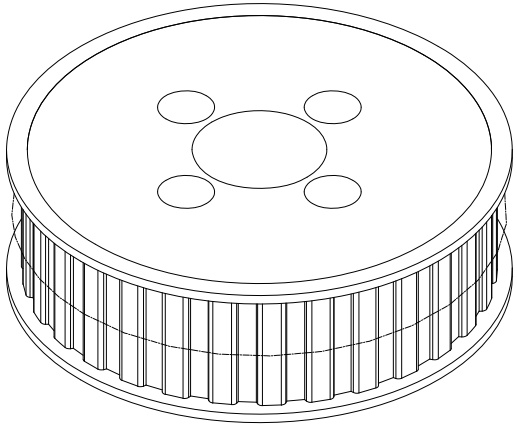

ripulire da bave e residui di lavorazione.
smussare leggermente gli spigoli vivi

Materiale: Al6060	Lunghezza		Peso (kg): 0.8 kg	Quote senza indicazione di tolleranza: ISO 2768 - mK	
Trattamento: Rettificato D.25	Codice commerciale: LXEP12		Rug.Ra: Ra 3.2		Smussi non quotati: –
Descrizione: Albero Pulegge Condotte (Particolare 9)					Raggi non quotati: –
Zanichelli editore spa	Disegnato: Pavel Steel	Data disegnato	Formato: A3	Scala	Tavola: 1 DI 1
	Controllato	Data controllato	Codice Disegno: Es. 11.6 - P9		
Proprietà di Zanichelli editore spa. Senza autorizzazione scritta della stessa il presente non potrà comunque essere utilizzato per la costruzione dell'oggetto rappresentato nè venire comunicato a terzi o riprodotto. La società proprietaria tutela i propri diritti a norma di legge.			Revisione		

REALIZZATO CON UN PRODOTTO AUTODESK VERSIONE PER STUDENTI
REALIZZATO CON UN PRODOTTO AUTODESK VERSIONE PER STUDENTI
REALIZZATO CON UN PRODOTTO AUTODESK VERSIONE PER STUDENTI